EXPLORER PLUS™

Balanzas Semi-Micro

Diseñada para la Precisión y Aplicaciones Exigentes

La nueva serie Explorer Plus (serie EXP) ofrece un rendimiento de pesaje superior, asistencia para el cumplimiento y trazabilidad de los datos. Las funciones avanzadas llevan la EXP al siguiente nivel optimizando la experiencia del usuario. Esta balanza emblemática está fabricada para satisfacer los requisitos más exigentes de la investigación científica moderna.

Características Únicas:

- **Experiencia Inteligente de Usuario**

  Configuración sencilla con nivelación motorizada, puertas automáticas antiatrapamiento, sensores sin contacto, ionizador y luz del cortaaires. Una pantalla táctil de vidrio de 7 pulgadas, protección química y dos luces de estado personalizables.

- **Apoya el Cumplimiento de la Trazabilidad de Datos**

  Garantice el cumplimiento con el sistema de usuario de 4 niveles, la protección por contraseña y el registro interno del sistema de 100 000. La función de sincronización de tiempo NTP confirma la trazabilidad de los datos para cumplir con las normativas farmacéuticas.

- **Integración Sencilla del Sistema**

  Capacidades avanzadas de comunicación con integración directa a los sistemas de gestión de información de laboratorio (LIMS) y transferencia de datos sin complicaciones con HID sin controlador para una fácil entrada de datos.

Internacional group s.a.s
Avanza
EQUIPOS Y CONSUMIBLES PARA LABORATORIO
OHAUS

EXPLORER PLUS™ *Balanzas semimicro*

Especificaciones

Modelo	EXP125D	EXP125	EXP225D	EXP225
Capacidad	82 g/120 g	120 g	120 g/220 g	220 g
Sensibilidad d, Rango Fino	0.01 mg	0.01 mg	0.01 mg	0.01 mg
Sensibilidad d, Rango Completo	0.1 mg	0.01 mg	0.1 mg	0.01 mg
Repetibilidad (desviación estándar), ≤5 % de Carga Completa Típica	0.01 mg	0.01 mg	0.01 mg	0.01 mg
Repetibilidad (desviación estándar), 5 % de Carga Completa a Rango Fino Máx.	0.02 mg	0.02 mg	0.02 mg	0.02 mg
Repetibilidad (desviación estándar), Rango Fino Máx. a Rango Completo	0.1 mg	0.02 mg	0.1 mg	0.02 mg
Desviación de Linealidad Típica	0.06 mg	0.06 mg	0.06 mg	0.06 mg
Desviación de Linealidad	0.2 mg	0.1 mg	0.2 mg	0.1 mg
Puntos de Calibración de Intervalo	25 g, 50 g, 75 g, 100 g		50 g, 100 g, 150 g, 200 g	
Unidades de Pesaje	g, mg, ct, N, oz, ozt, grano, dwt, mo, msg, tcl, tola, baht, Personalizado 1, Personalizado 2			
Aplicaciones	Pesaje Básico, Conteo de Piezas, Chequeo de Peso, Pesaje Porcentual Control de Peso, Pesaje Dinámico, Totalización, Formulación, Diferencial, Determinación de Densidad, Retención de Picos, Ajuste de Pipetas, SQC, Variación del Peso de Llenado, Control de la Tasa de Flujo			
Tiempo de Estabilización (típico)	0,1 mg: ≤2 segundos, 0,01 mg: ≤ 5 segundos			
Desviación de la Temperatura de Sensibilidad (ppm/°C)	0,8			
Peso Mínimo (típico) (K=2, U=1 %)	2 mg			
Peso Mínimo (típico) (USP, K=2, U=0.10 %)	20 mg			
Peso Mínimo (óptimo) (USP, K=2, U=0.10 %, SRP≤0.41 d)	8.2 mg			
Pantalla de la Terminal	TFT a color de 16,7 m y 7 pulgadas Pantalla Táctil con Cubierta de Vidrio, Terminal Desmontable			
Resolución en Pantalla	800 x 480 pixeles			
Comunicación	Host USB (tipo A) x 2, dispositivo USB (tipo B) x 1, dispositivo USB (tipo C) x 1 Ethernet (RJ45) x 1, RS232 x 1; Wi-Fi opcional, adaptador Bluetooth			
Sistema de Nivelación	Sistema de Nivelación Motorizado con Burbuja de Nivelación Digital			
Alimentación Eléctrica	Entrada del Adaptador de CA: 100-240 V CA, 0.5 A, 50-60 Hz Salida de Adaptador de CA: 12 VCC, 1.5 A			
Tamaño del Platillo de Pesaje:	Plato Aerodinámico 80 mm x 80 mm			
Ionizador Incorporado	Estándar			
Sensor Ambiental (Celda de Carga)	Sensor de Temperatura, Sensor de Humedad Relativa (HR), Sensor de Presión del Aire			
Sensor Sin Contacto	2 Sensores sin Contacto en la Terminal			
Para-Brisas con Revestimiento Antiestático	Estándar			
Función de Puertas Automática	Estánda, Rango Abierto: Medio abierto y completamente abierto			
Luces de Cabina y del Estado de la Terminal	Estándar, 7 Colores Seleccionables			
Luz para la Muestra	Estándar, Blanco			
Dimensiones de la Carcasa de la Terminal (A x L x Al)	205 mm x 126 mm x 66 mm			
Dimensiones de la Carcasa Base (An. x L x Al.)	229 mm x 275 mm x 78 mm			
Dimensiones Ensamblada (An. × L × Al.)	229 mm x 408 mm x 372 mm			
Dimensiones de Empaque (An. x L x Al.)	415 mm x 630 mm x 561 mm			
Peso Neto	7.8 kg			
Peso del Paquete	12.0 kg			

Dimensiones Externas

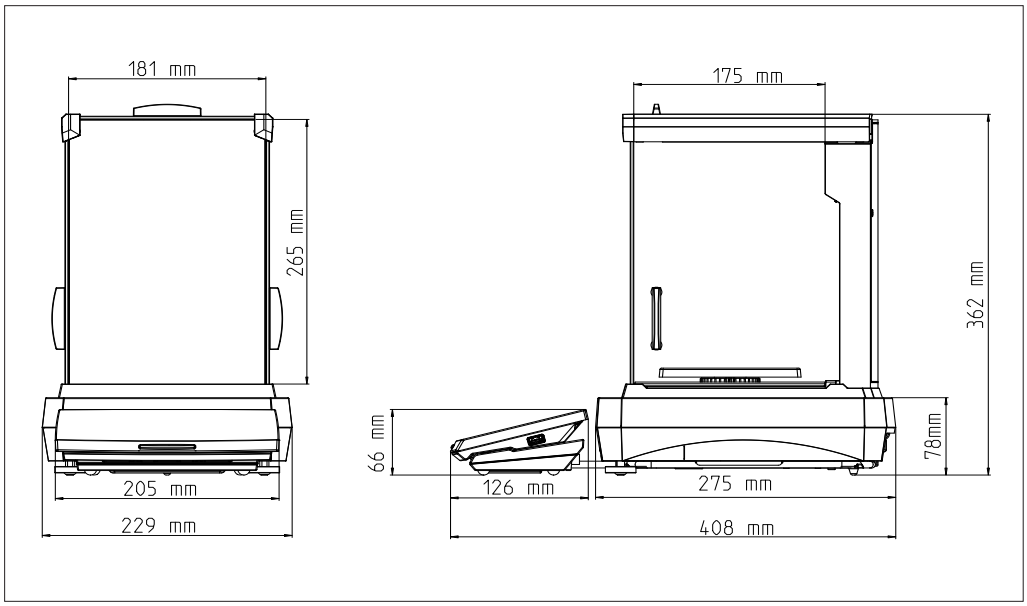

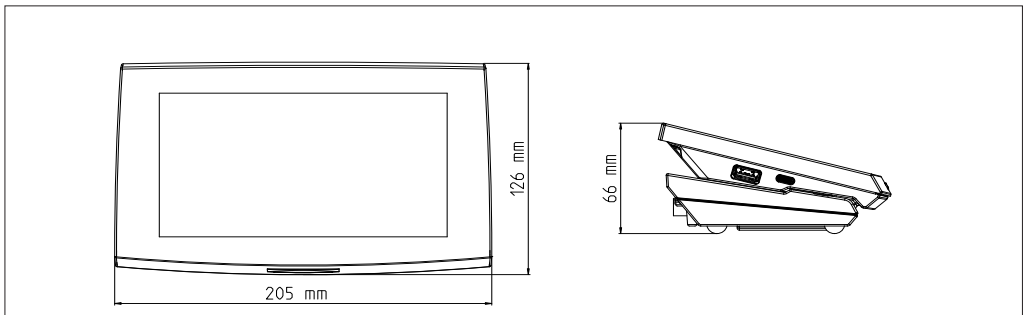

Terminal EXP

Aprobaciones

- **Seguridad del Producto:** IEC/EN 61010-1; CAN/CSA C22.2 61010-1; UL 61010-1
- **Compatibilidad Electromagnética:** IEC/EN 61326-1 Clase B, Entornos Básicos; FCC Parte 15 Clase A;Canadá ICES-003 Clase A

EXPLORER PLUS™ *Balanzas semimicro*

Accesorios

	N.º de Artículo	30944360
	Nombre del Accesorio	Impresora Bluetooth, Impacto, SF40A/BT

	N.º de Artículo	30064203
	Nombre del Accesorio	Impresora, impacto, SF40A

	N.º de Artículo	31059238
	Nombre del Accesorio	Escáner de huellas dactilares FIN-100A

	N.º de Artículo	31059239
	Nombre del Accesorio	Adaptador BT y Adaptador Wi-Fi LM842

	N.º de Artículo	30130302
	Nombre del Accesorio	Ionizador Estáticao ION-100A

	N.º de Artículo	31059237
	Nombre del Accesorio	Unidades de Pesaje

	N.º de Artículo	80253384
	Nombre del Accesorio	Kit de Densidad, Sólidos

	N.º de Artículo	83034024
	Nombre del Accesorio	Dispositivo de Inmersión, Vidrio, Líquido, Kit para la Determinación de Densidades

	N.º de Artículo	30252145
	Nombre del Accesorio	Trampa de Evaporación de Pipetas

	N.º de Artículo	30078078
	Nombre del Accesorio	Cable de Extensión de la Terminal, RS422, 9 m

	N.º de Artículo	12120799
	Nombre del Accesorio	Rollo de papel SF40A (57.5 mm, 2 piezas)

	N.º de Artículo	12120798
	Nombre del Accesorio	Cartucho de Cinta de Tinta SF40A

80777147 20250826 © Copyright OHAUS Corporation

OHAUS CORPORATION
Tel.: 800.672.7722
973.377.9000
Fax: 973.944.7177
www.ohaus.com

El sistema de gestión que rige la fabricación de este producto está certificado por la norma ISO 9001:2015.

OHAUS®